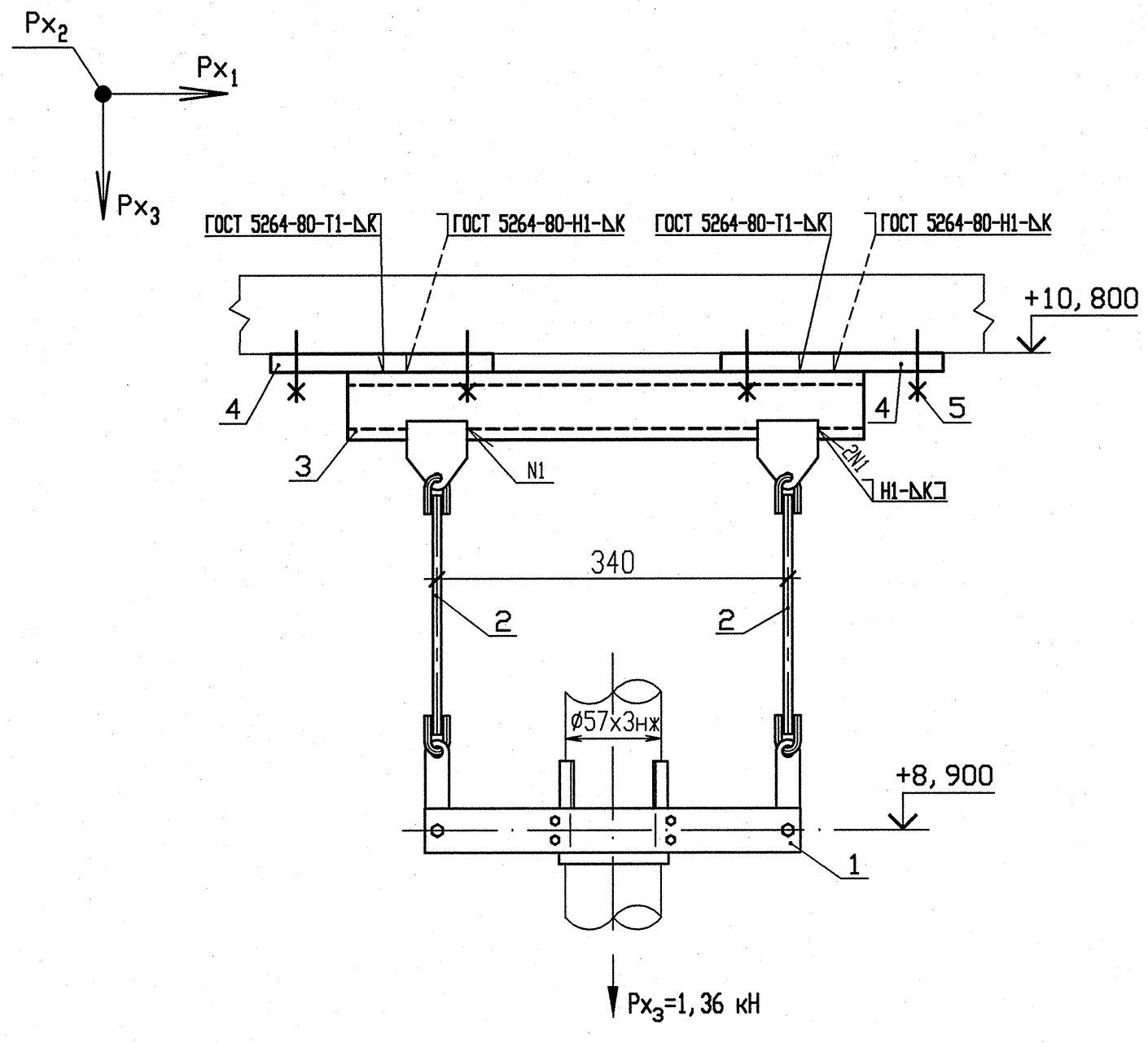

СПЕЦИФИКАЦИЯ ДЕТАЛЕЙ

Поз.	Обозначение	Наименование	Кол.	Материал	Масса, кг ед.	Масса, кг общ.	Примечание
1	А8-522. 000-19	Подвеска 57К	1	Сборный	2, 05	2, 05	
2	А8-522. 004-37	Тяга	2	Круг В-8 ГОСТ 2590-88 / 20-2-а ГОСТ 1050-88	0, 71	1, 42	Смотри пункт 5
3	ГОСТ 8240-89	Швеллер 10 l=500	1	Ст3сп ГОСТ 535-2005	4, 30	4, 30	
4	По чертежу R3. 01293. 9. 0. 21	ГОСТ 19903-74 Лист Б-ПН-6х220х220	2	С245 ГОСТ 27772-88	2, 28	4, 56	
5	По чертежу R3. 01293. 9. 0. 21	ГОСТ 28778-90 Болт БСР 10х100 У3	8	Сборный	0, 09	0, 72	
	ГОСТ 2246-70	Проволока		Св-04Х19Н11М3	—	—	
	ГОСТ 9467-75	Электроды		УОНИИ-13/45	—	—	
				Итого		13, 05	

1 Монтажно-сборочный чертеж R3. 00691. 1. 0. 13 л. 8.

2 Сварку производить по ГОСТ 5264-80.

3 Сварку опоры с трубой смотри А8-522. 000.

4 Сварку тяги с ушком смотри ОСТ 34-10-723-93.

5 Деталь позиции 2 обрезать на монтаже с уточнением по месту.

6 Катет шва (К) принять по наименьшей толщине свариваемых деталей.

7 Детали позиции 4, 5 выполнить в соответствии с требованиями чертежа R3. 01293. 9. 0. 21.

8 Чертеж R3. 01293. 9. 0. 21 выпущен в качестве прилагаемого документа к R3. 00695. 1. 0. 13 "Трубопроводы автоматического химического контроля".

9 Максимальная нагрузка на опору Px_3 дана с учетом сейсмического воздействия.

10 Изготовить один комплект.

Инв. N подл.	Подп. и дата	Взам. инв. N
R3. 00691. 1. 0. 13	17.04	

Изм	N уч.	Лист	N докум.	Подп.	Дата
4	–	Зам.	230-13		17.04
Инженер 2к.		Панфилова			17.04
Пров. инж. 1к.		Послушаев			17.04
Пров. вед. инж.		Исаева			18.04
Н. контр.		Краснояров			24.04

АРХИВНЫЙ ЭКЗЕМПЛЯР

210012. 0000029. 40003. 011
СО. 00

R3. 00691. 1. 0. 13

Ростовская АЭС Блок 3

Реакторное отделение
Негерметичная часть
Вспомогательные трубопроводы системы СВО-2

Стадия	Лист	Листов
Р	116	

Подвеска 137

ОАО "НИАЭП" 2013

Формат А3